LIFTKET

WORKS SINCE 1948

INDUSTRY





CUSTOM

STAGE



liftket.de

LIFTKET
WORKS SINCE 1948

LIFTKET: HISTORIA CON FUTURO

Desde la fundación de la empresa en 1948 han cambiado muchas cosas. Sin embargo, hay algo que se ha mantenido: la calidad de los productos LIFTKET, Made in Germany.

Dietrich Hoffmann, fundador de la empresa y genio, estableció el estándar de los polipastos eléctricos de cadena que se utilizan hoy en día en todo el mundo desde hace tres generaciones. La disposición horizontal del motor y del engranaje, así como el sistema de acoplamiento patentado con freno de seguridad, son solo dos ejemplos de ello.

El espíritu innovador, los requisitos más exigentes y el amor por el detalle caracterizan desde hace más de 70 años la calidad de estos aparejos producidos en Wurzen. Siguiendo esta filosofía, las necesidades de nuestros clientes y socios permanece hoy en el centro de nuestras ideas y acciones. Esto da forma y vida a los productos de LIFTKET y los convierte en los mejores del mercado. Los cientos de miles de polipastos eléctricos LIFTKET que se utilizan internacionalmente lo demuestran de manera impactante.

Como uno de los fabricantes de polipastos eléctricos más antiguos y mayores del mundo, LIFTKET garantizará la futura demanda gracias a la optimización y ampliación de las capacidades de producción internas.

Diseñamos el futuro en el presente para seguir siendo su número uno el día de mañana.

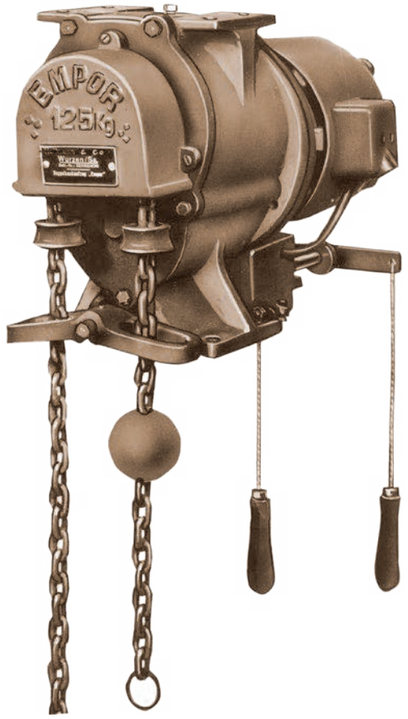



LIFTKET: CENTRADOS EN LA CALIDAD

LIFTKET mueve, con seguridad y donde sea, cualquier carga de hasta 25.000 kg a una altura de hasta 200 metros.

En el corazón de Alemania, 250 empleados se ocupan cada día de que salgan de la fábrica miles de LIFTKET mensualmente. Aquí, cada polipasto eléctrico ha sido diseñado, desarrollado, producido y verificado con cargas reales. Un identificador exclusivo permite hacer un seguimiento preciso de cuándo fue construido qué polipasto eléctrico, por parte de quién y con qué materiales: incluso 10 años después de la fabricación.

Numerosos clientes y socios de OEM confían en los productos de calidad LIFTKET en más de 65 países. Aprecian especialmente la seguridad, la larga vida útil, la facilidad del mantenimiento, el servicio posventa y la razonable relación calidad-precio de estos productos.

Una red mundial de socios distribuidores y de servicio posventa garantiza trayectos cortos y la rápida disponibilidad de repuestos y piezas de desgaste. Desde 1953 nos centramos exclusivamente en la producción de polipastos eléctricos de cadena en cualquier aplicación imaginable. La elevada cuota de producción interna y la personalización prácticamente sin límites garantizan que usted pueda trabajar como desee. Con marca LIFTKET o en productos OEM, de serie estandarizada o como solución personalizada.

LIFTKET
INDUSTRY

Los polipastos eléctricos de cadena LIFTKET se utilizan en prácticamente cualquier ramo industrial. En la cantera o en la industria alimentaria, en astilleros o en centrales eléctricas: elevamos y movemos con seguridad, precisión y fiabilidad.

La cartera de productos de LIFTKET le ofrece aparejos de elevación estandarizados que se pueden adaptar modularmente a sus requisitos, así como soluciones muy personalizadas. Son viables alturas de elevación y manejo mayores, así como tensiones diferentes y soluciones especiales de todo tipo.

Usted nos dice lo que le mueve: nosotros tenemos la solución perfecta o la desarrollamos.



CARACTERÍSTICAS

Entre 80 kg y 25.000 kg, elevamos todo lo que le mueva • Clasificaciones FEM entre Fem 1Bm y 4m (ISO M3 a M7) • Clase IP55 de protección, clase F de aislamiento • Cadena galvanizada según DIN 818-7 de calidad DAT • Por defecto, se pueden elegir múltiples opciones • Con una o dos velocidades de elevación entre 2 y 32 m/min • Con desconexión por posición final de servicio pesado (para 24Vc.a.) de serie



Versión fija

- Versión fija con gancho u ojales
- Ojales (conexión entre grúa y carro) compatibles con todos los mecanismos de traslación y suspensiones habituales





STAR VFD

- Control sin escalones en función de la carga, entre 2 y 36 m/min
- Hasta un 200 % más rápido sin carga
- Display ligeramente legible con horas de funcionamiento, vida útil restante según FEM
- Juegos de frenos y arranques



Mecanismos de traslación

- Mecanismos de traslación manuales o elétricos en distintas versiones para cada viga de perfiles de acero
- Suspensión corta y aparejo de elevación suspendido horizontalmente con precisión gracias a la suspensión de doble perno
- Ruedas galvanizadas de gran calidad y seguros anti-caída



liftket.de

LIFTKET
CUSTOM

¿Lo necesita supercorto? ¿Superalto? ¿Superlargo? ¿Superrápido? ¿Superpersonalizado? ¿Desea piezas individuales en producción en serie? ¿Lotes de tamaño uno? ¡Entonces acierta con LIFTKET!

La combinación de décadas de experiencia, capacidades punteras y nuestra voluntad de doblegar cualquier desafío, hacen que las aplicaciones a medida se puedan realizar también en serie. En este proceso, usted se beneficia de la mejor calidad, una tecnología innovadora y un desarrollo y producción de un mismo proveedor.

Realmente podemos personalizar soluciones según sus características específicas; convénzase por sí mismo: ¡Todo es posible!



APLICACIONES PARA SOLUCIONES PERSONALIZADAS

Toda aplicación que se desvíe del estándar, p. ej. fundición • Centrales eléctricas • Industria alimentaria • Modernización y conversión de antiguas instalaciones industriales • Industria farmacéutica • Tratamiento de aguas



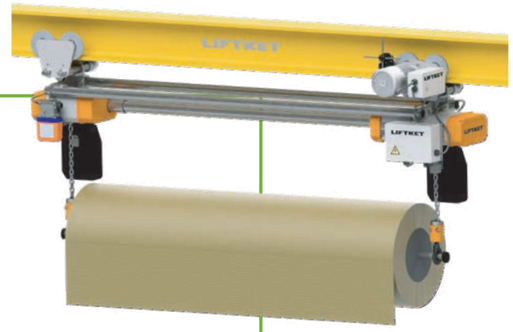

SOLUCIONES ESPECIALES

Selección de características configurables de manera flexible:

- Altura y velocidades verticales
- Calefacciones en reposo
- Protección anticorrosiva especial hasta C5 en cada color
- Todas las tensiones de control y funcionamiento
- Versiones para fundiciones
- Segundo freno vertical
- Dispositivos medidores de cargas
- Mecanismos de traslación supercortos
- Mecanismos de traslación para carriles curvados
- Interruptor final de engranaje con distintos puntos de conmutación
- Encóder para modos automático y de posicionamiento



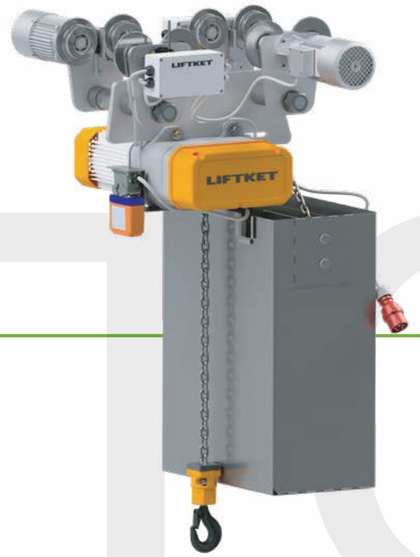

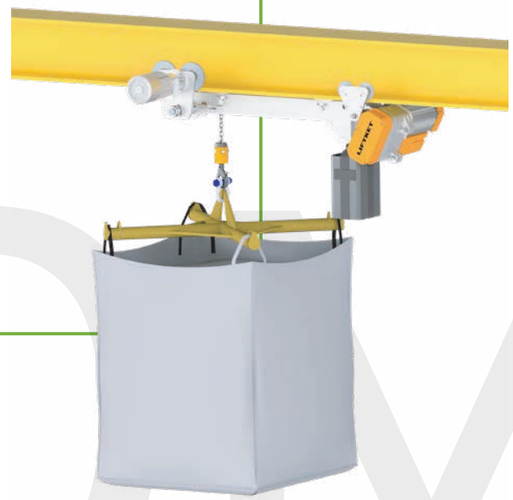

liftket.de

LIFTKET
STAGE

Desarrollado específicamente para aplicaciones en sistemas de escenarios y eventos, los polipastos eléctricos de cadena STAGEKET elevan cargas entre 125 kg y 6.300 kg de manera muy segura, silenciosa y, si lo desea, de manera totalmente personalizada.

Tanto nuestros clientes como las personas que visitan los escenarios en todo el mundo aprecian la forma compacta, el sencillo manejo y la calidad contrastada de LIFTKET.

Con alta tecnología y alta velocidad, proporcionamos el movimiento que conmueva a las audiencias en eventos itinerantes e instalaciones fijas.



APLICACIONES EN ESCENARIOS

Exposiciones/museos • Centros comerciales • Hoteles • Pabellones de congresos/multiusos • Salas de conciertos • Ferias • Eventos al aire libre • Fiestas • Colegios • Pabellones municipales • Centros deportivos • Teatros • Estudios de TV • Parques de recreo

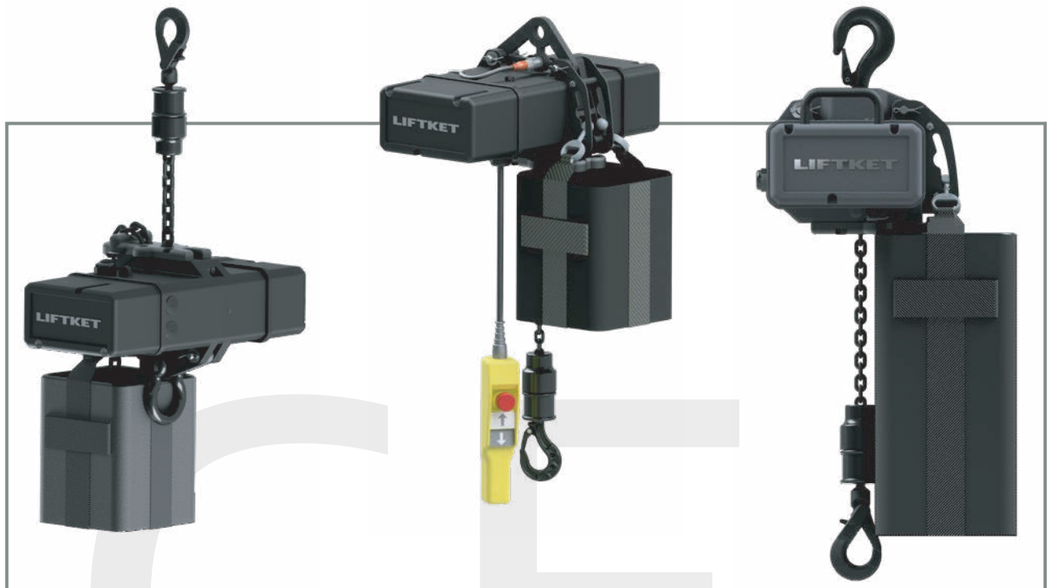

CARACTERÍSTICAS

- Uso en posición normal o de escalada
- Fácil de instalar y desinstalar
- Freno electromagnético, opcionalmente con freno de seguridad adicional
- Depósito de cadena en Flip Bag, que se adapta de manera autónoma a la posición de instalación
- Cadena galvanizada o fosfatada negra DAT según DIN EN 818-7
- Control directo o por contactores
- Baja emisión de ruido
- Opcionalmente con interruptores finales de engranaje y encoders incrementales, así como mangos robustos y ergonómicos de aluminio
- Captación electrónica de la carga según norma DGUV V17 (antes DGV P1)



LIFTKET
WORKS SINCE 1948



CALIDAD MADE IN GERMANY DESDE 1948

En Wurzen, cerca de Leipzig, se desarrollan y producen desde hace más de 70 años polipastos eléctricos de cadena que establecen de manera sostenida el estándar de tecnología y seguridad para todo el sector. LIFTKET: nuestra calidad es su fuerza.

LIFTKET

WORKS SINCE 1948

© LIFTKET Hoffmann GmbH – V. 07/2018